1 : 50

ELE-TÉRREO E.P3

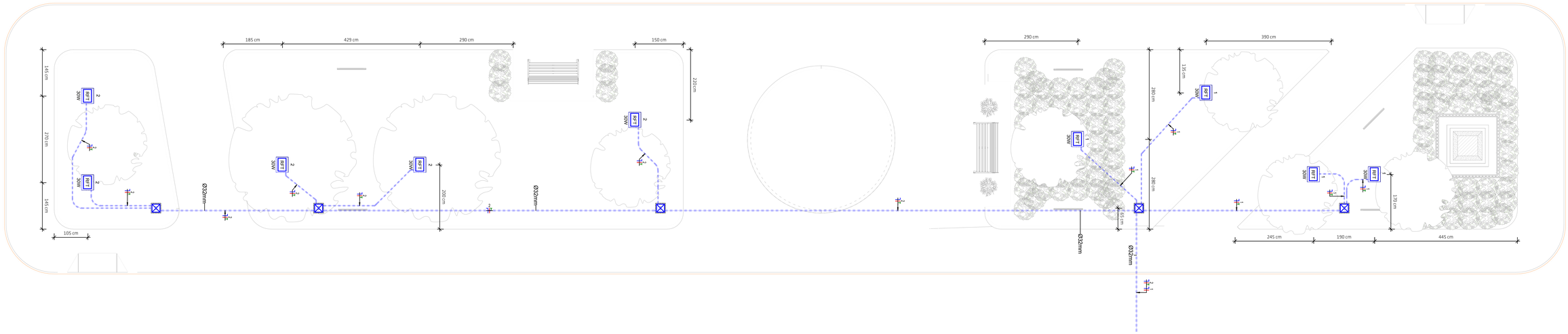

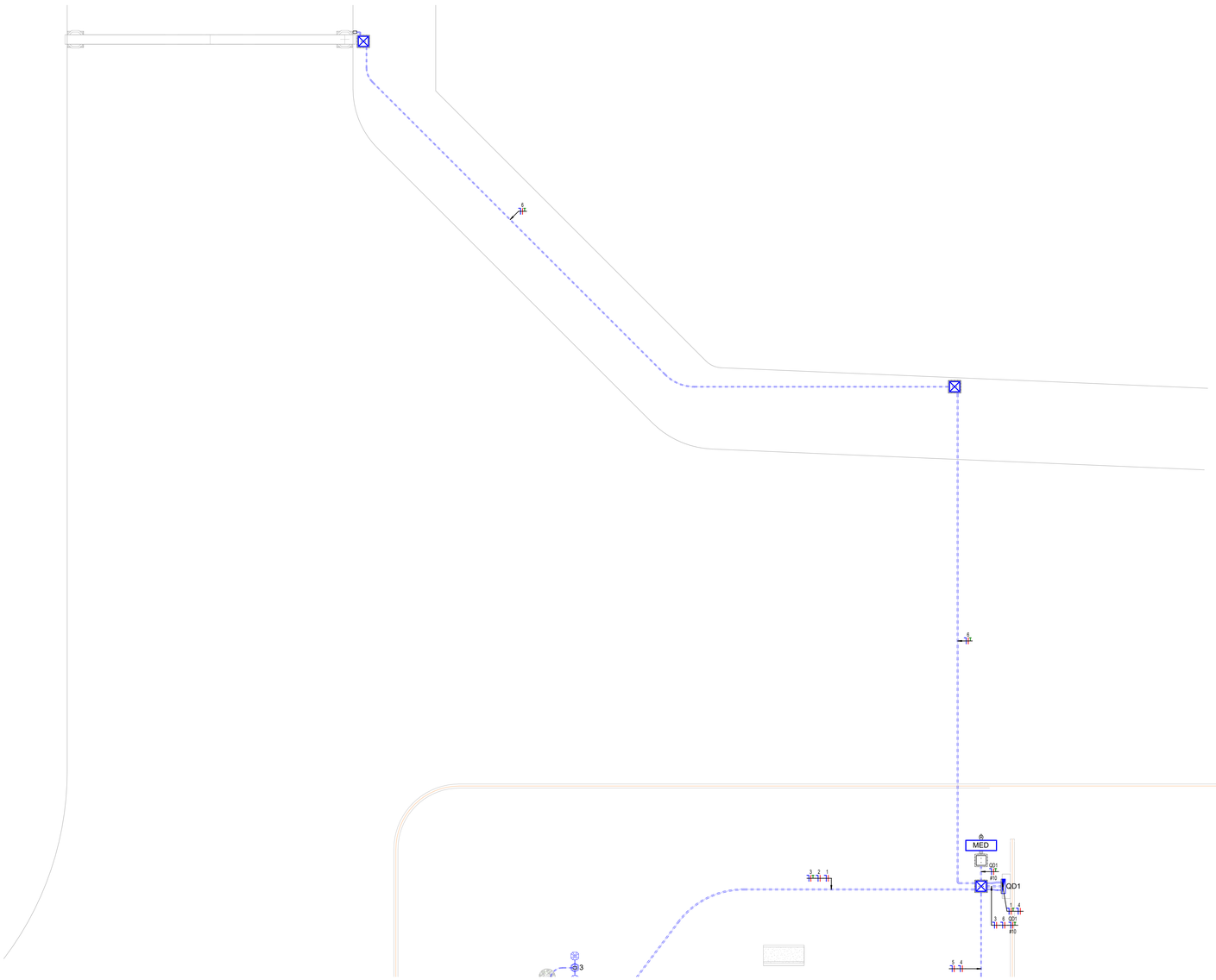

LEGENDA DE PONTOS ELÉTRICOS

	Balizador de alto brilho instalado no piso 36W
	Poste colonial duplo cor preto altura 2,25m 2E27x20W
RFT	Refletor de jardim com grade de proteção, instalado em base de concreto 2700K 30W
MED	Poste com uma medição monofásicas incorporadas disjuntor 50A
	Quadro de distribuição de disjuntores 24 DIN instalado no exterior a 1,5m do piso em mureta de alvenaria, com porta em metal com chave.
	Caixa de Passagem de concreto 30x30x40cm, com tampa em concreto

ELE-TÉRREO E.P2

1 : 50

Aprovações

REALIZE
Arquitetura e Engenharia

Projeto Institucional

Endereço: Bairro Barranca - Araranguá - SC

Projeto Elétrico

Entrada de Energia
Planta Baixa Travessia para o Portal
Planta Baixa Praça Pública

Realize Arquitetura e Engenharia
CNPJ:12.319.815/0001-17
CREA-SC 136.340-4
CONTATO: 48 3527-0090

Prefeitura Municipal de Araranguá
CNPJ: 82.911.249/0001-13

Área	Escala	Data	Prancha
875,00m²	Como indicado	03/09/2024	02 / 03